2, rue Gambetta
54230 NEUVES MAISONS

info@wedis.fr
Tel. 03 83 47 85 00
https://www.wedis-avanteam.fr

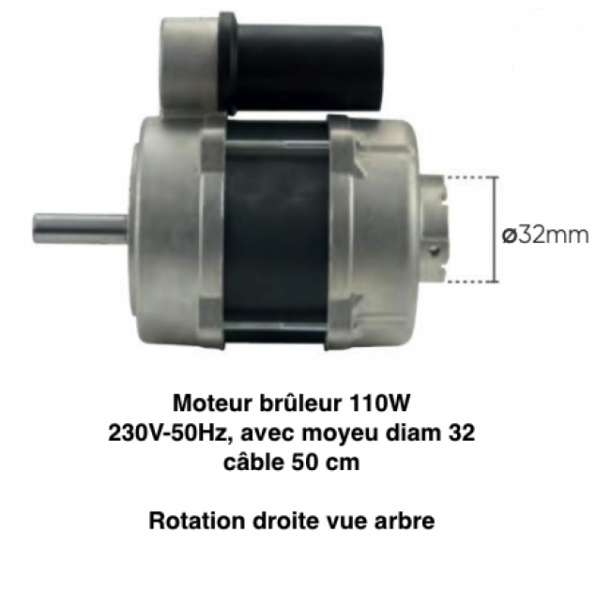

Chaudières ANNOVI REVERBERI

Moteur brûleur nu 220V 110w rotation droite (vue arbre)

Ref. 510176

Ce type de moteur de brûleur peut être monté sur plusieurs types de matériels.

Données techniques		
Sortie arbre vue de face		**Droite**
Version arbre		**Mâle**
Type de matière		**Aluminium, acier, cuivre**
Voltage	*Volt (V)*	**220**
Fréquence	*Hertz (Hz)*	**50**
Puissance maxi	*Watt (w)*	**110**
Poids	*Kilogrammes (Kg)*	**2.315**
Dimension, longueur	*Millimètres (mm)*	**145**
Dimension, largeur	*Millimètres (mm)*	**130**